plan de masse zone 2 aménagements

échelle 1/500

chemin de promenade

bancs

passerelle existante

passerelle

voie cyclable

mare aux canards

bancs

jeux enfants

sol copêaux de bois

jeux enfants

sol copêaux de bois

bancs

parcours santé

jeux enfants

sol souple coulé en place

chemin de promenade

voie de service et secours

barrières bois

voie cyclable

parcours santé

boulodrome

terrains de boules

rivière "Le Saurat"

club-house

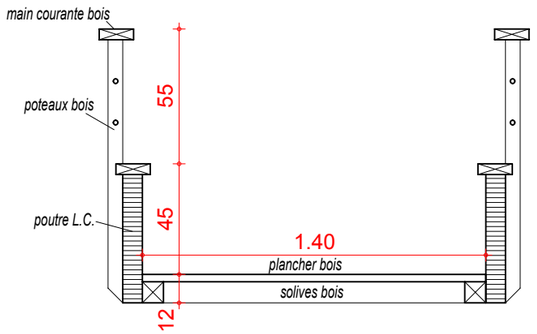

coupe passerelle éch. 1/25

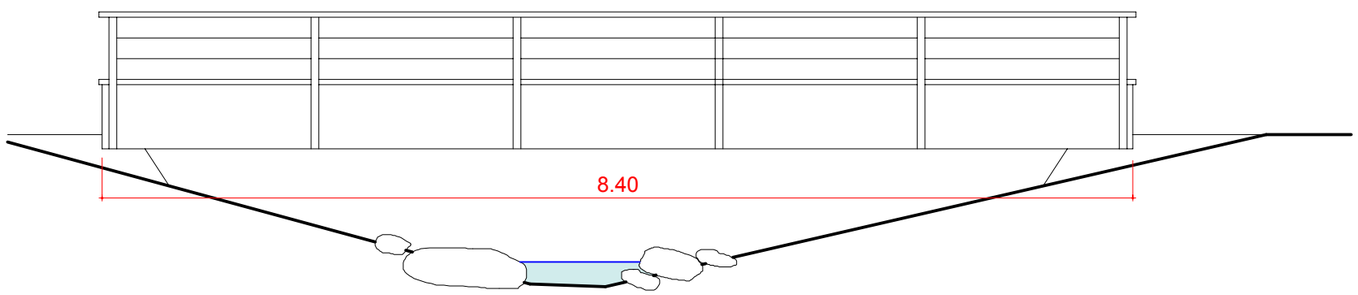

élévation passerelle éch. 1/50